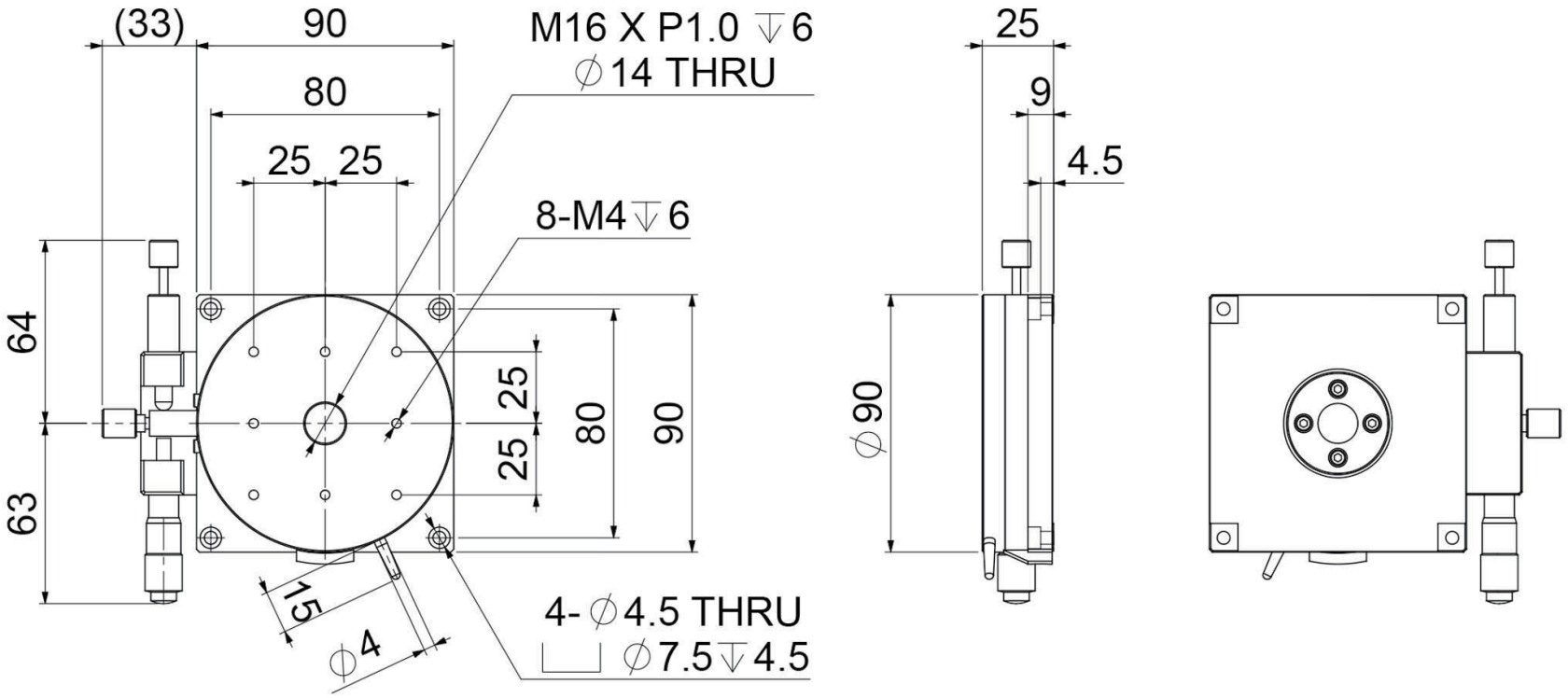

Engder PRECISE MACHINERY 盈達精密機械有限公司 Engder Precise Machinery Co., Ltd.	投影	⊕ -⊏	審核		日期		全周倒角		未標之公差,皆用此表		材 質	***	圖 名	MSP90-L
	單位	mm	設計		日期			0.2*45 °	0	±0.5	數 量	1 件		
	比例	1:1	繪圖	Darren	日期	2024/9/18	V	0.5*45 °	0.0	±0.1			圖 號	
								1.0*45 °	0.00	±0.05				
							角度	±1 / 4 °	0.000	±0.005	表面處理	***		
							鑽孔	+0.15 /-0	0.0000	±0.0025				